MOKA
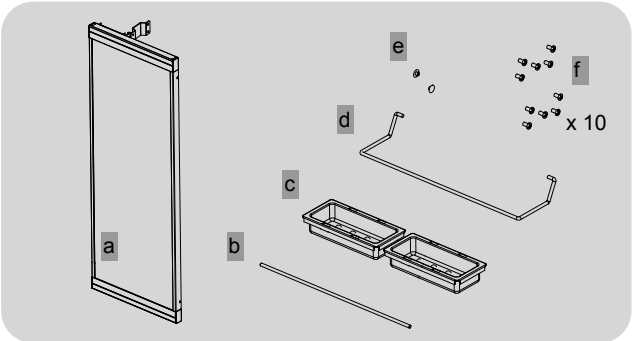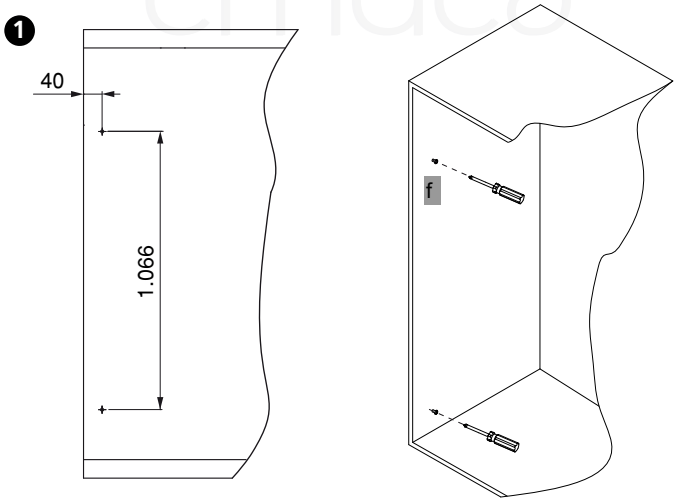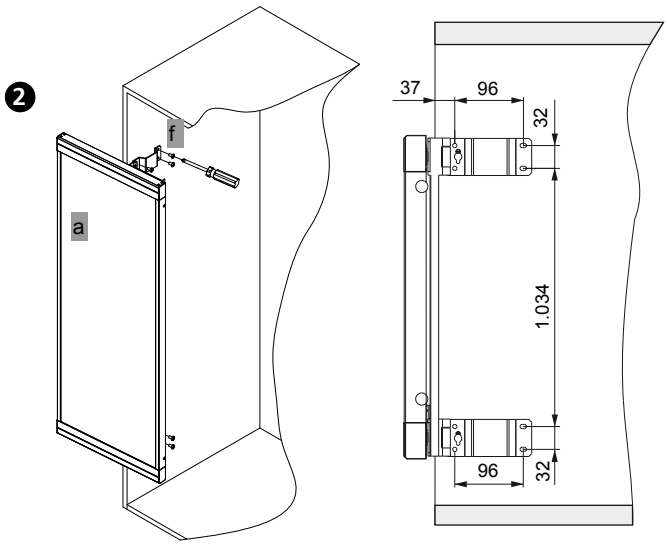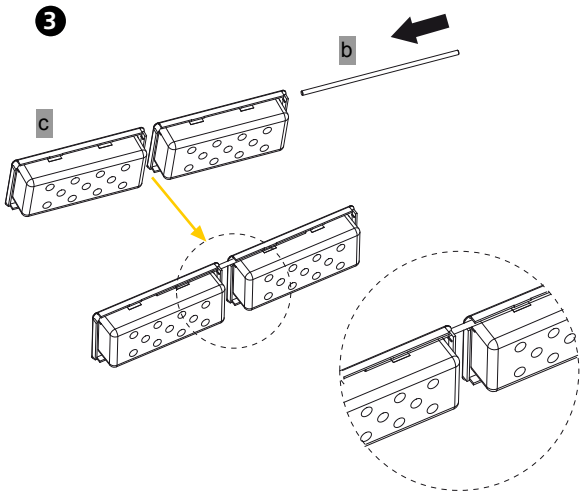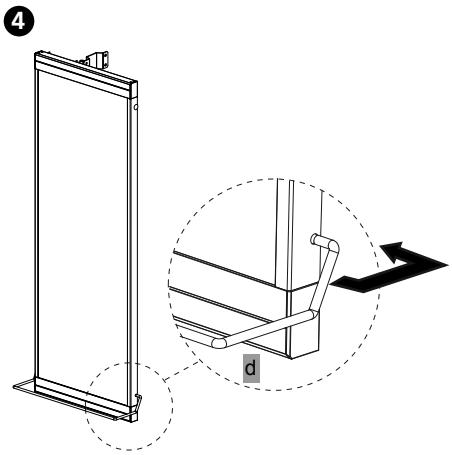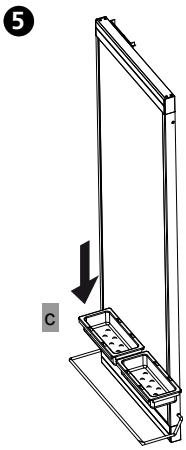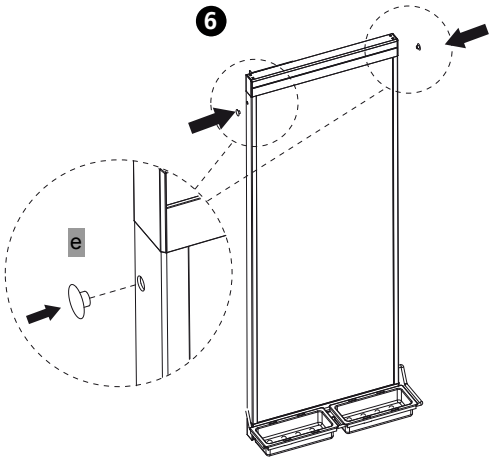
MIRROR FOR PULL-OUT / SPECCHIO ESTRAIBILE / ESPEJO EXTRAÍBLE
MIROIR EXTRACTIBLE / ESPELHO EXTRAÍVEL