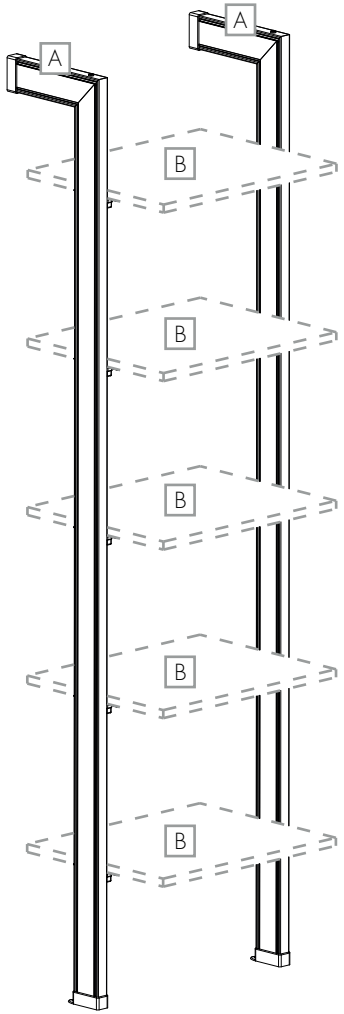

Componentes | Components | Composants

A

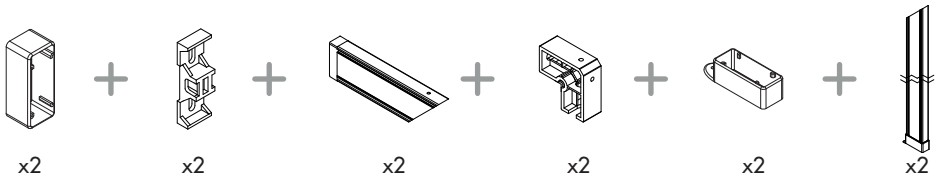

pg.2

B

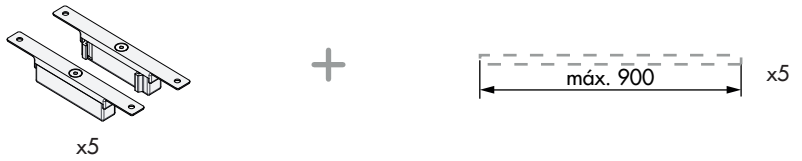

pg.4

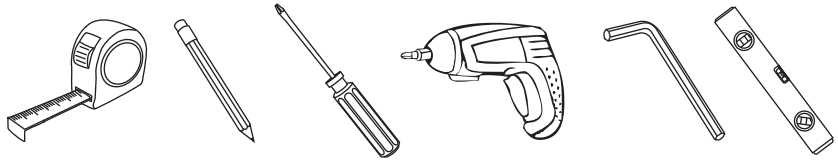

Estantes no incluidos | Shelves not included | Étagères non inclus

A

1

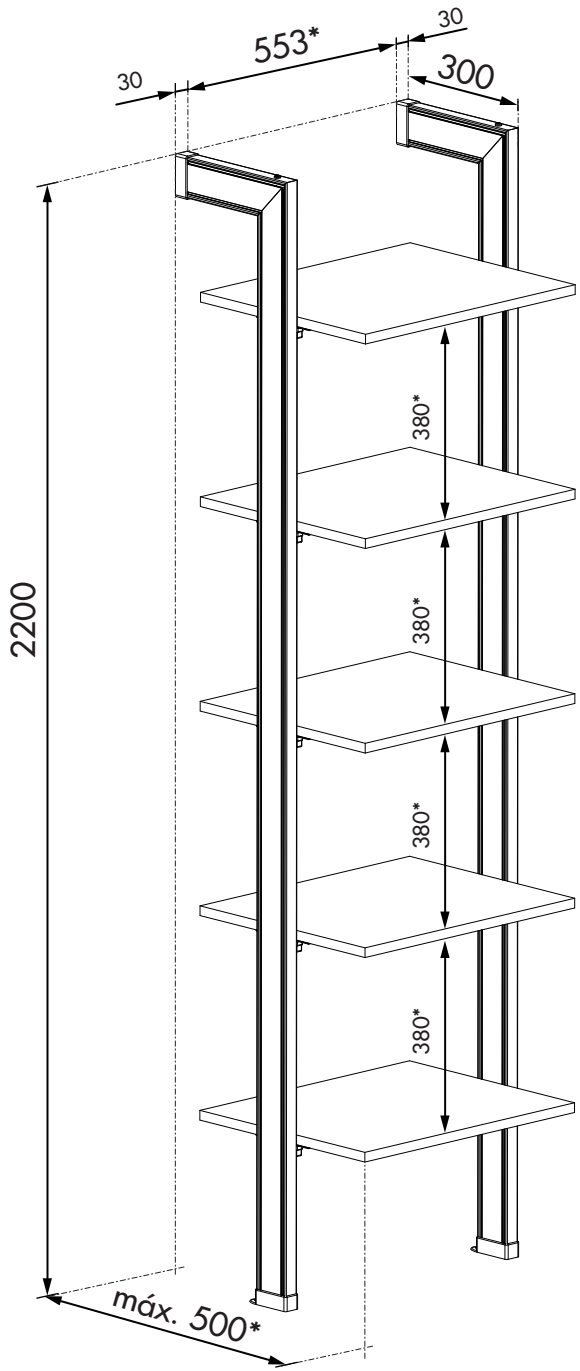

*Medidas recomendadas

Unidades en milímetros | Units in millimeters | Unités en millimètres

A

2

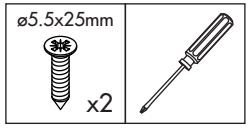

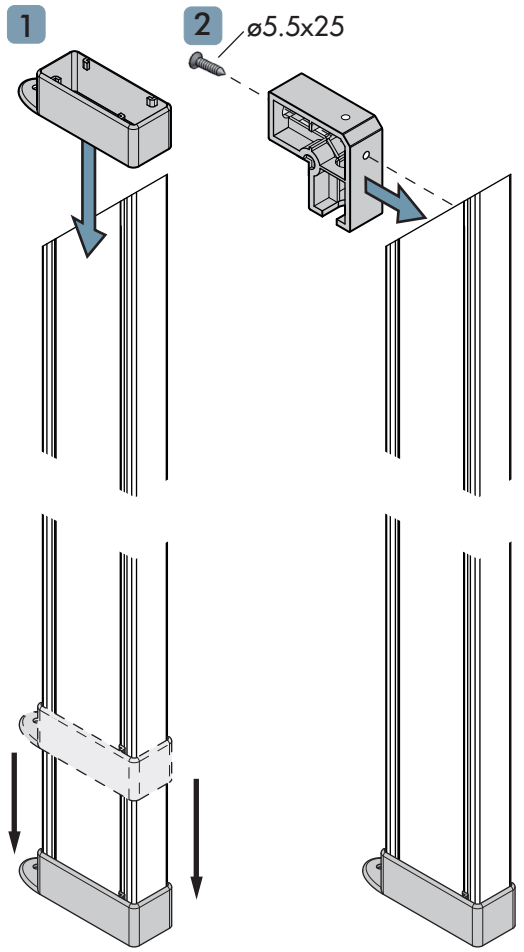

*Tornillería recomendada

A

3

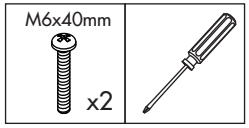

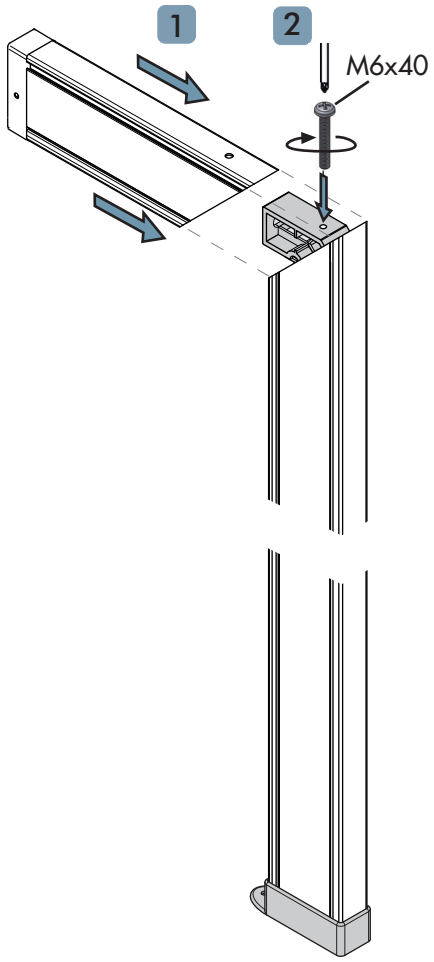

*Tornillería recomendada

A

4

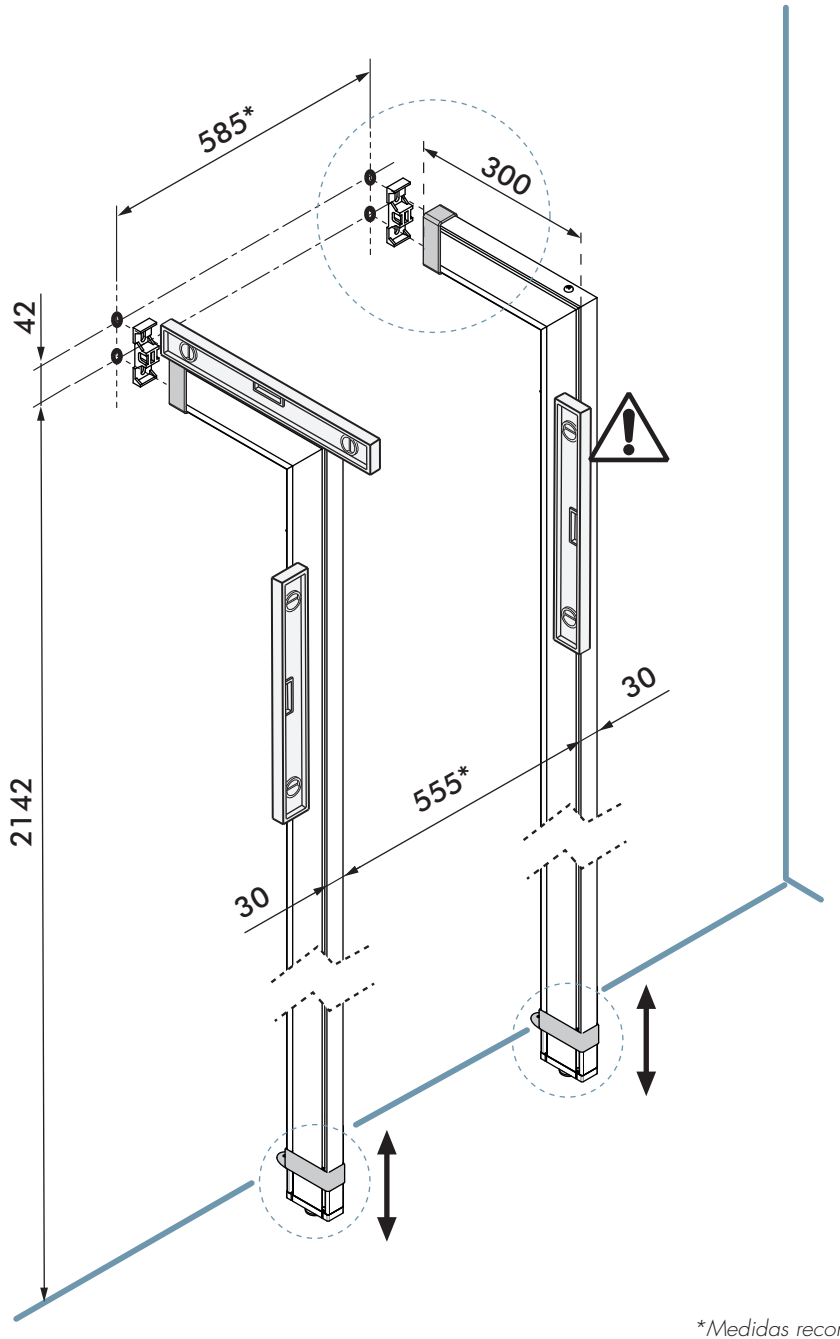

*Medidas recomendadas

Unidades en milímetros | Units in millimeters | Unités en millimètres

A

5

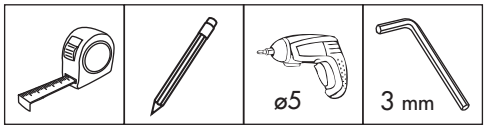

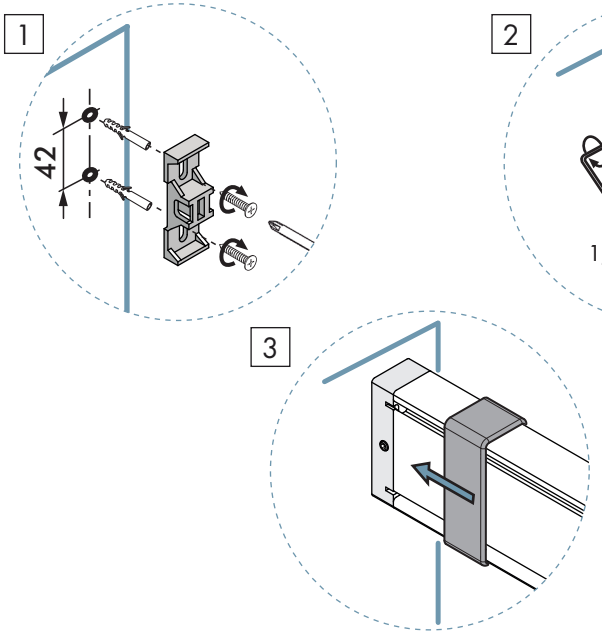

*Tornillería recomendada

A

6

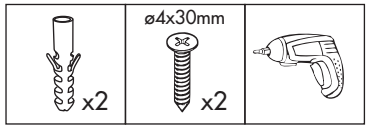

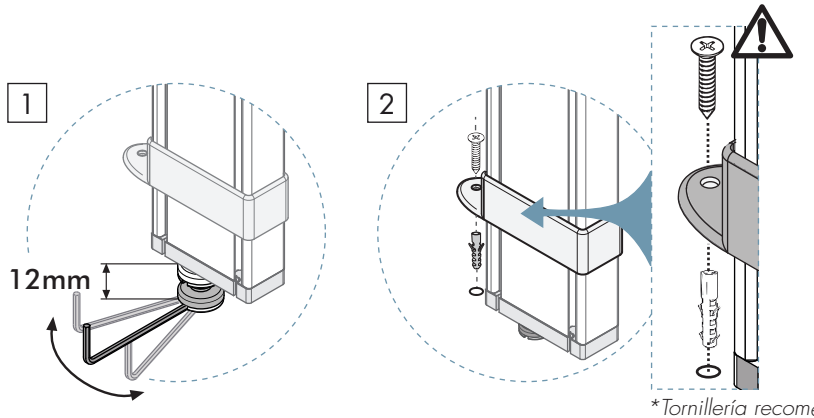

*Tornillería recomendada

B

1

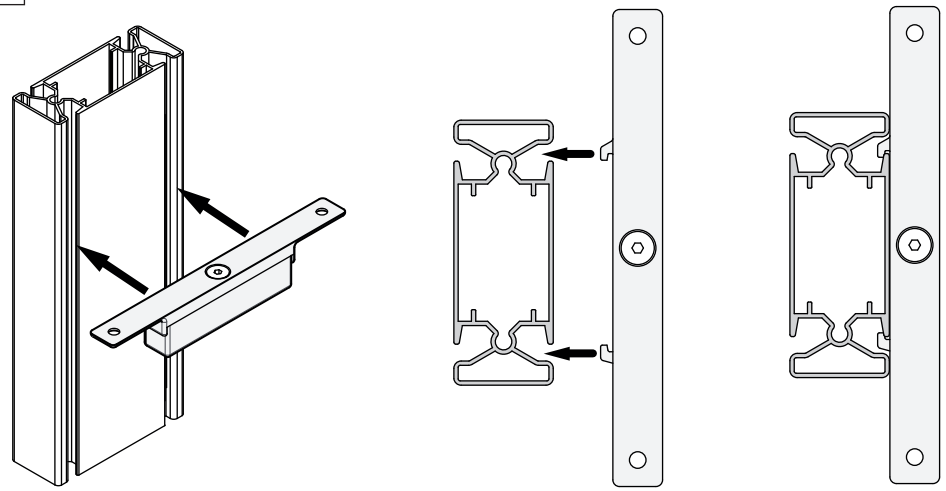

B

2

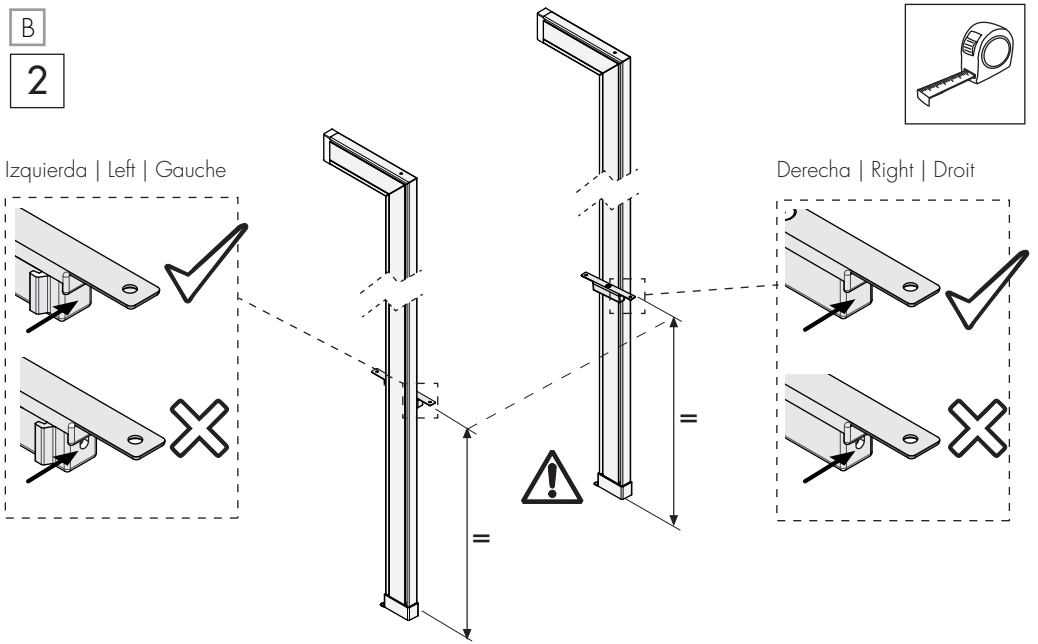

B

3

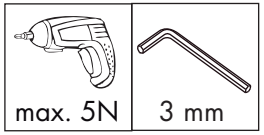

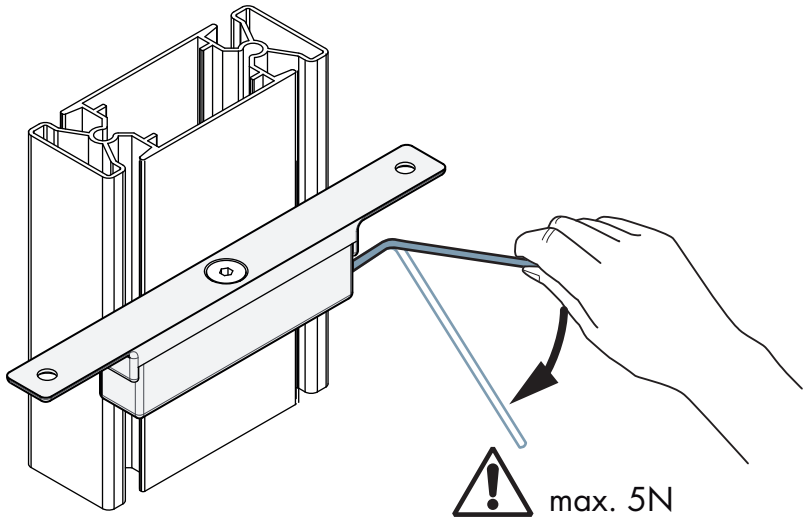

B

4

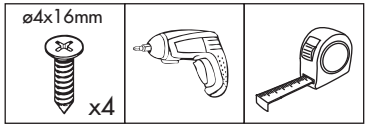

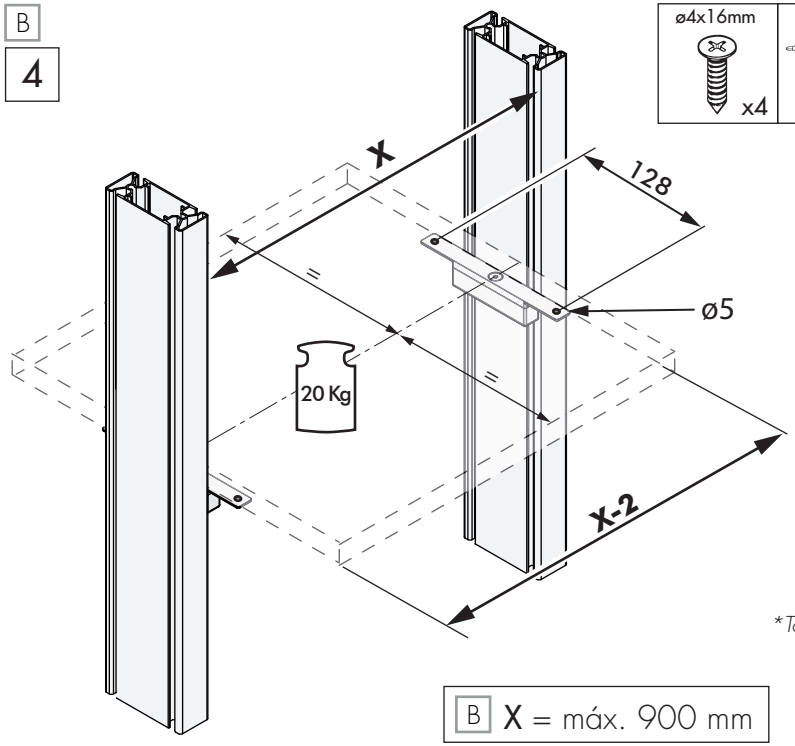

*Tornillería recomendada

B X = máx. 900 mm